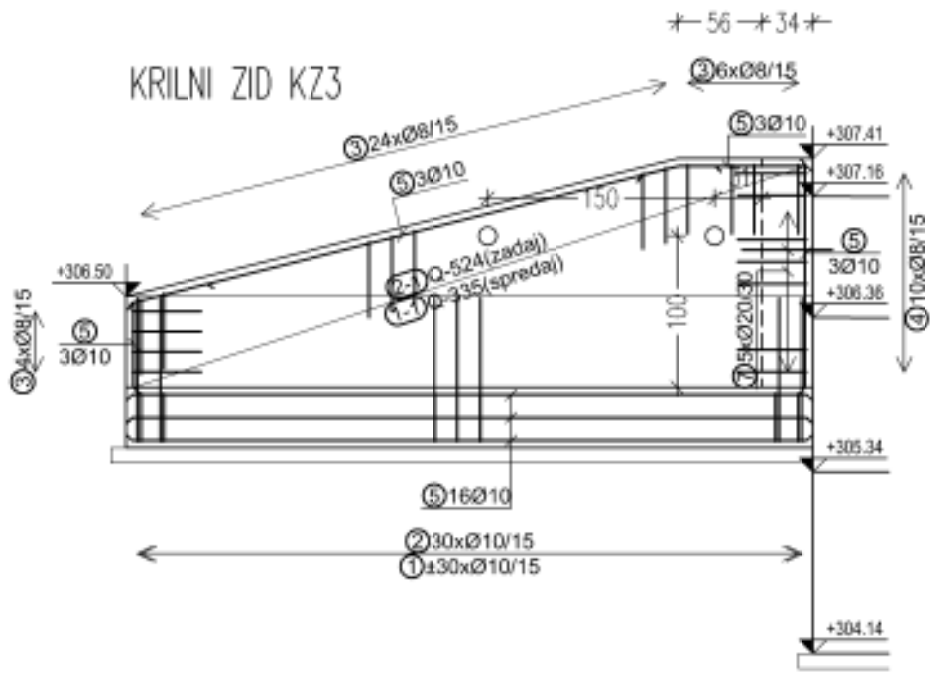

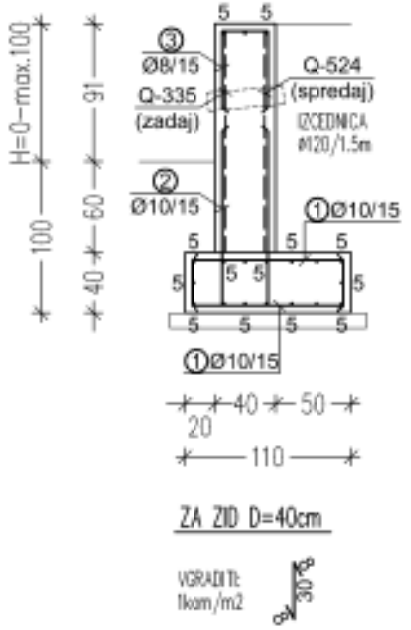

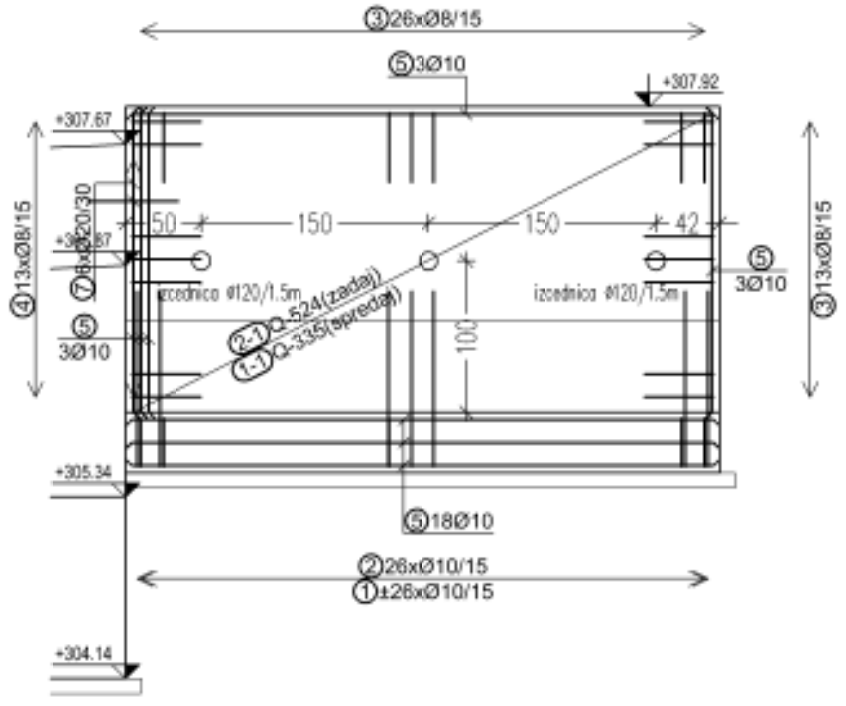

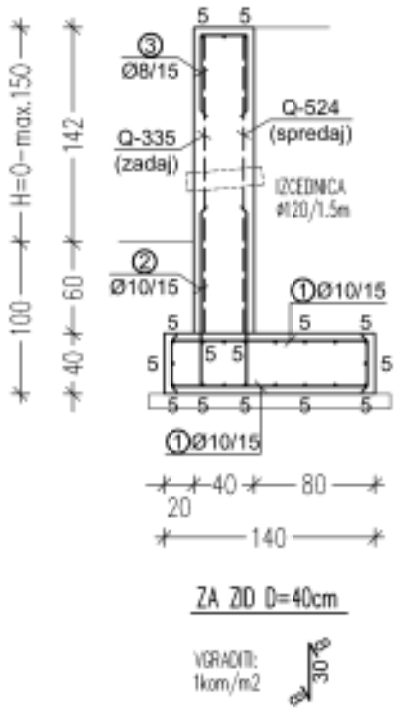

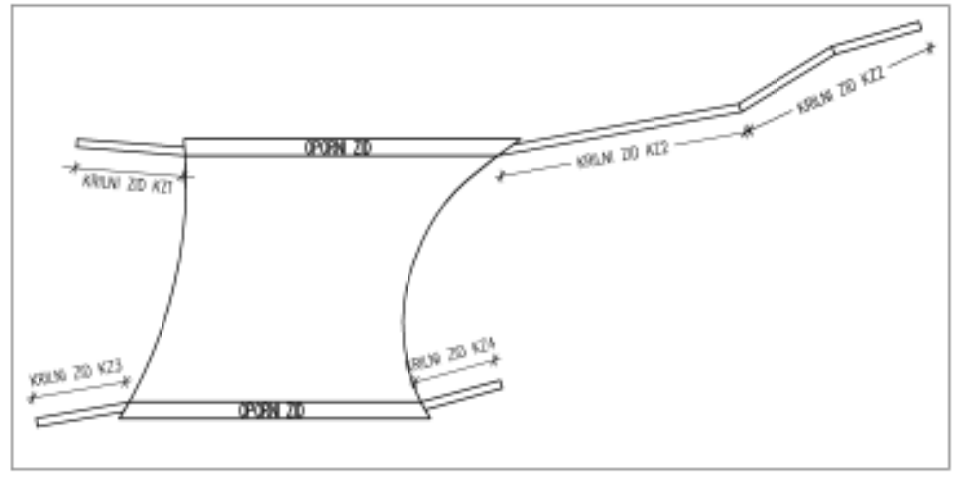

Betoni:

- podložni beton: C12/15
- vozišča plošča: C30/37 XC4/XF2/XD1 PV-II
- podporniki: C30/37 XC4/XF2/XD1 PV-II
- hodniki in robni venci: C30/37 XC4/XF4/XD3 PV-III
- prehodne plošče: C30/37 XC2 PV-I
- pilotne grede: C30/37 XC2 PV-I
- piloti: C30/37 XC2 PV-I
- stene krilnih zidov: C30/37 XC4/XF2/XD1 PV-II
- pete krilnih zidov: C30/37 XC2 PV-I

Armatura:

- glavna armatura: B500-B
- konstruktivna armatura: B500-A

Krovni sloj:

- zasute površine: min. 50 mm
- izpostavljene površine: min. 45 mm
- zaščitene površine: min. 35 mm
- piloti: min. 100 mm (prostor za konstruktivno armaturo)

Jeklo: S235 J2, AK zaščita za C4-HIGH

Vozišča konstrukcija:

- Obrabna plast AC 11 surf B 70/100, A4 ...d = 4 cm
- Zaščitna plast AC 8 surf B 70/100, A4 ...d = 4 cm (>2,5 cm in <5 cm)
- Tesnilna plast oziroma hidroizolacija z bitumenskimi trakovi
- Premaz z epoksidno smolo
- Premaz z epoksidno smolo in kremenčevim peskom 0.5/1.2 mm

Faznost izvedbe:

- izvedba obvoza (ločen načrt / elaborat)
- odstranitev obstoječega mostu (ločen načrt / elaborat)
- izvedba pilotov
- izvedba opornikov (zasip za oporniki še ni možen, razen npr. z razpiranjem med oporniki)
- izvedba mostne plošče (zatem je možen zasip za oporniki oziroma po izvedbi krilnih zidov)
- izvedba krilnih zidov
- izvedba ostalih elementov mostu (venci, hidroizolacija, asfalt, ograja, ...)
- ureditev struge (ločen načrt / elaborat)

investitor:	Občina Hrastnik Pot Vitka Pavliča 5 1430 Hrastnik
projektant:	Savaprojekt, d.d., Cesta krških žrtev 59, 8270 Krško
naziv gradnje:	LK 122451 v Dolu do priključka na državno cesto
del gradnje:	
VP:	Momir Bogdan, u.d.i.k.t. IZS G-2527
VN:	Luka Gramc, u.d.i.g. IZS G-4008
SP:	Gregor Koprivnik, g.t.
ime prikaza:	Krilni zid KZ3 in KZ4 armaturni načrt
št.p. načrta:	2 – Načrt s področja gradbeništva 2/2 – Načrt gradbenih konstrukcij

Ta načrt velja za popolnoma določene namene.

datum:	merilo:	št. načrta/prikaza:	št. projekta:	vrsta dok.:	s.p. nač.:	št. risbe:	št. lista:	spremn.:
mar. 2026	1:50	SPK-2/2	25281-00	PZI	2/2	211	03	0

A3.2